RECARO

Ersatzteile / *spareparts* Orthopaed ’04

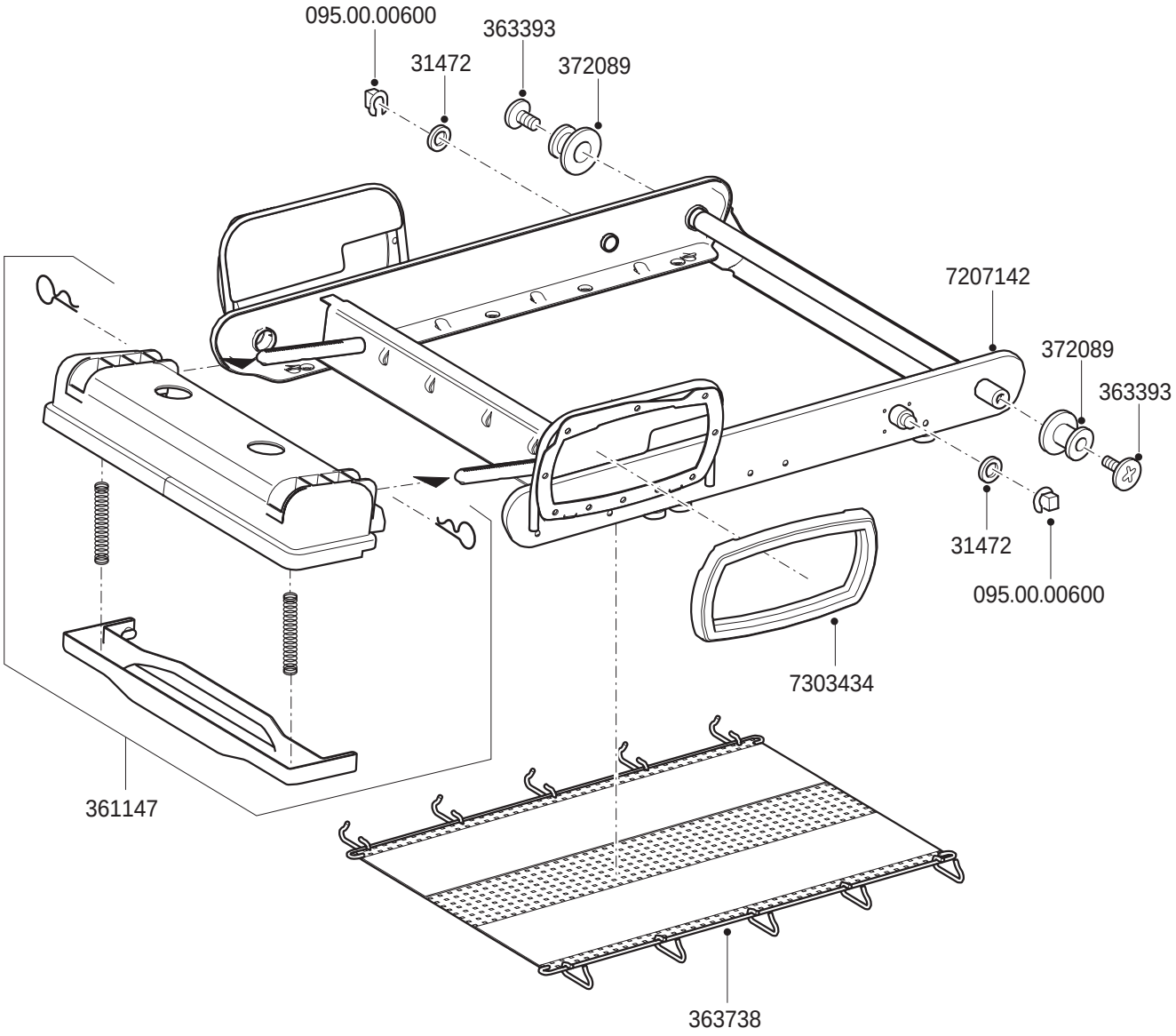
095.00.00600
363393
31472
372089
7207142
372089
363393
31472
095.00.00600
7303434
361147
363738

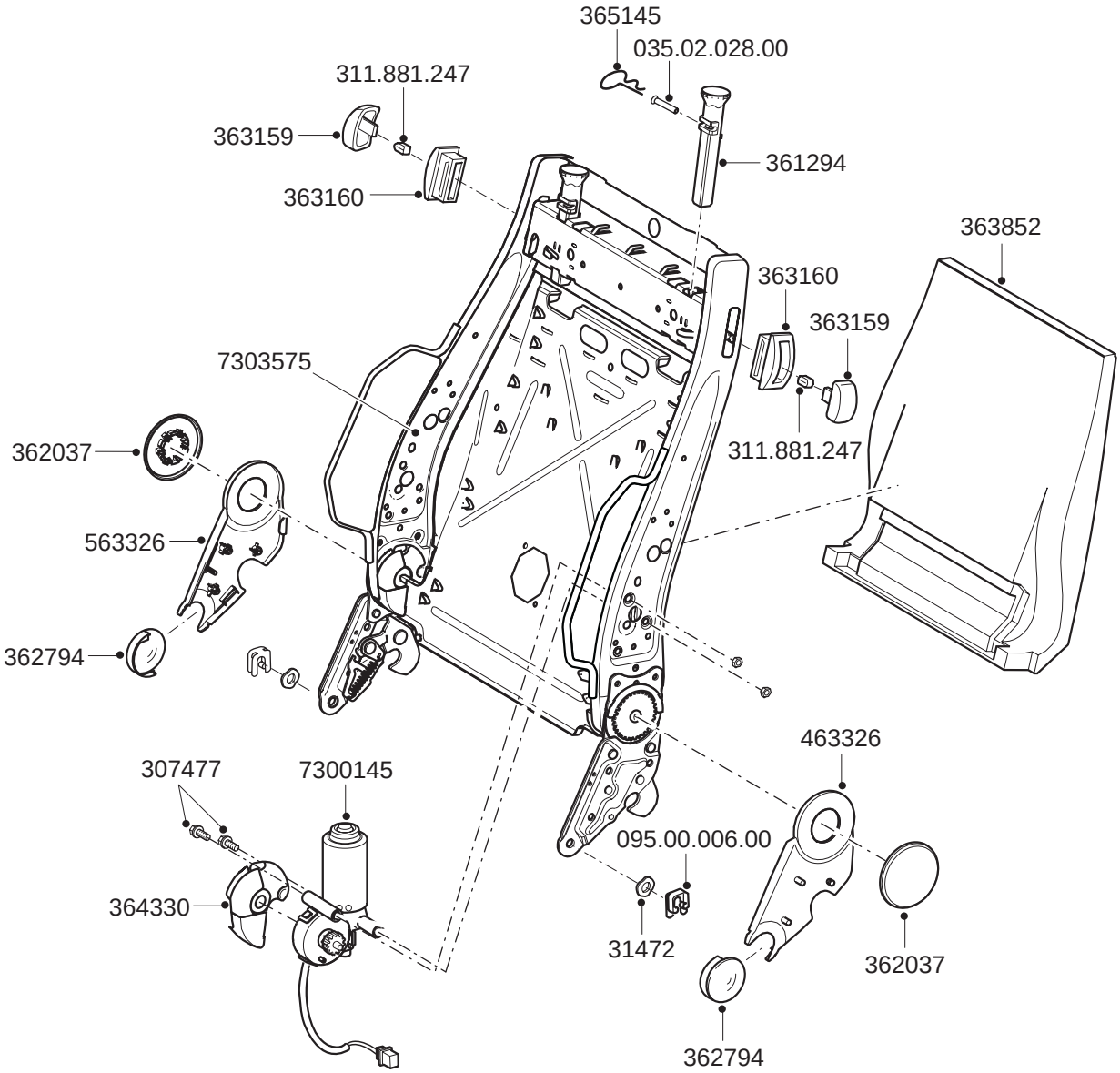
365145
035.02.028.00
311.881.247
363159
361294
363160
363852
363160
363159
7303575
311.881.247
362037
563326
362794
463326
307477
7300145
095.00.006.00
364330
31472
362037
362794

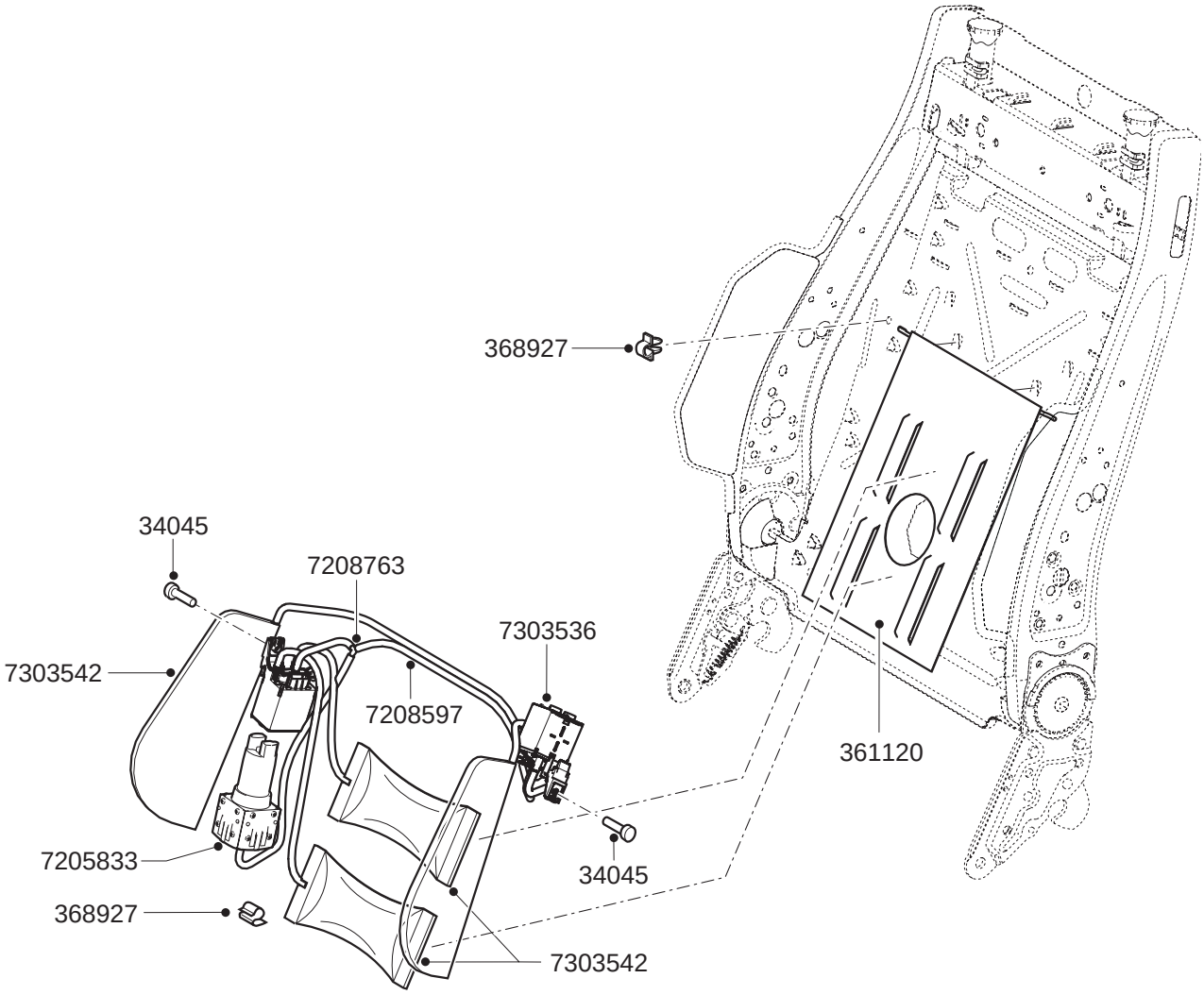
368927
34045
7208763
7303536
7303542
7208597
361120
7205833
34045
368927
7303542

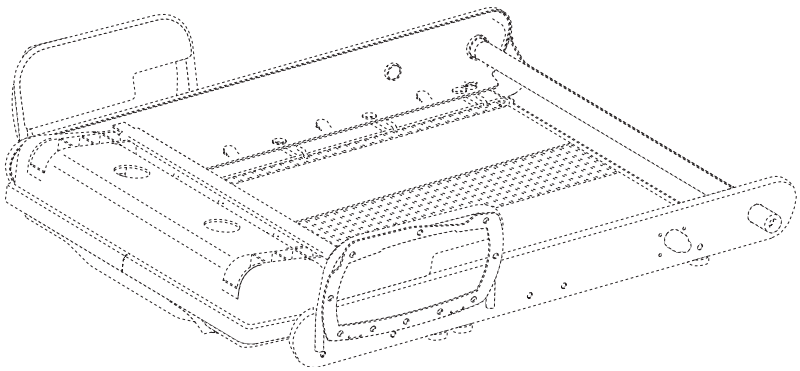

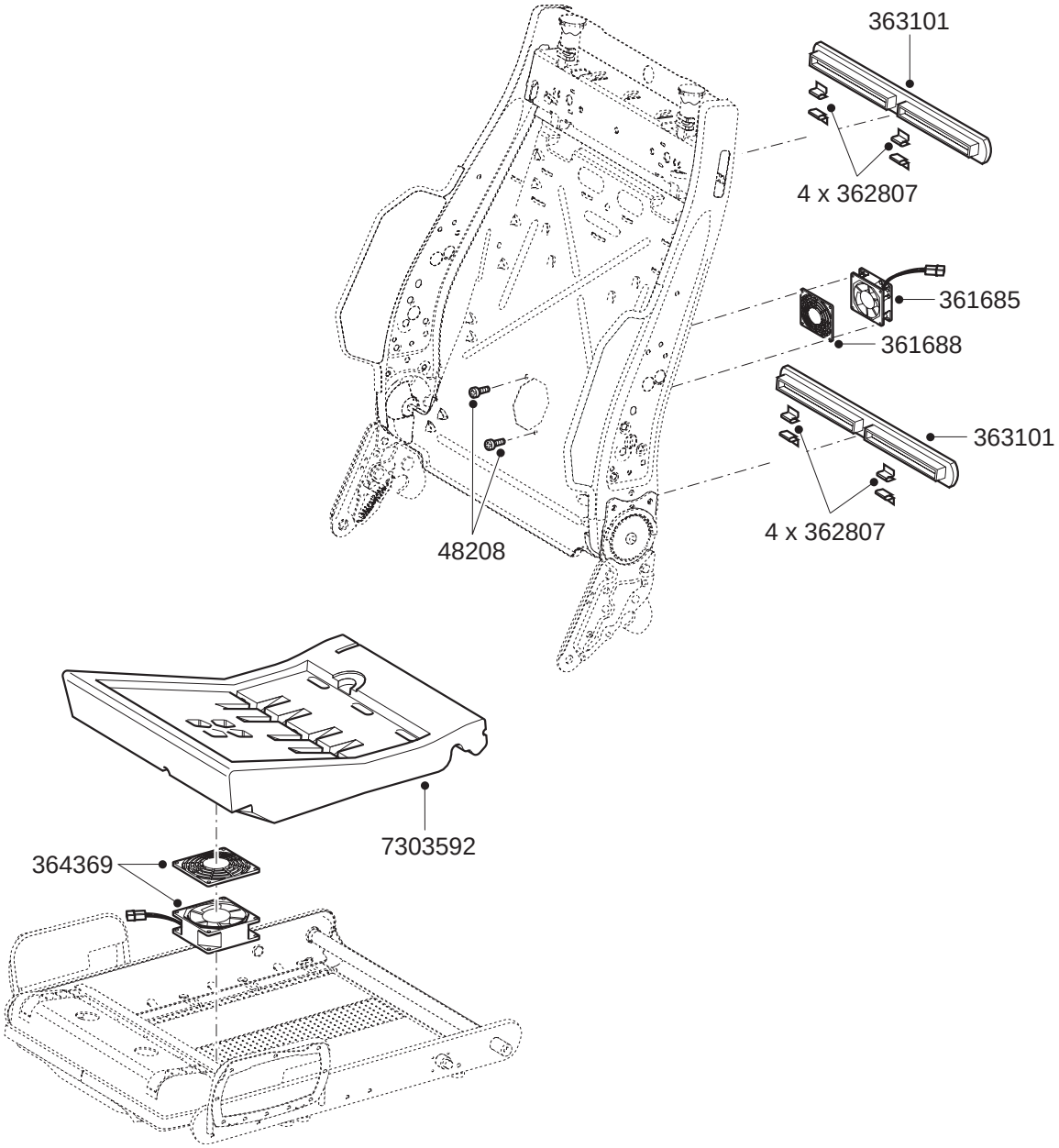
363101
4 x 362807
361685
361688
363101
4 x 362807
48208
7303592
364369

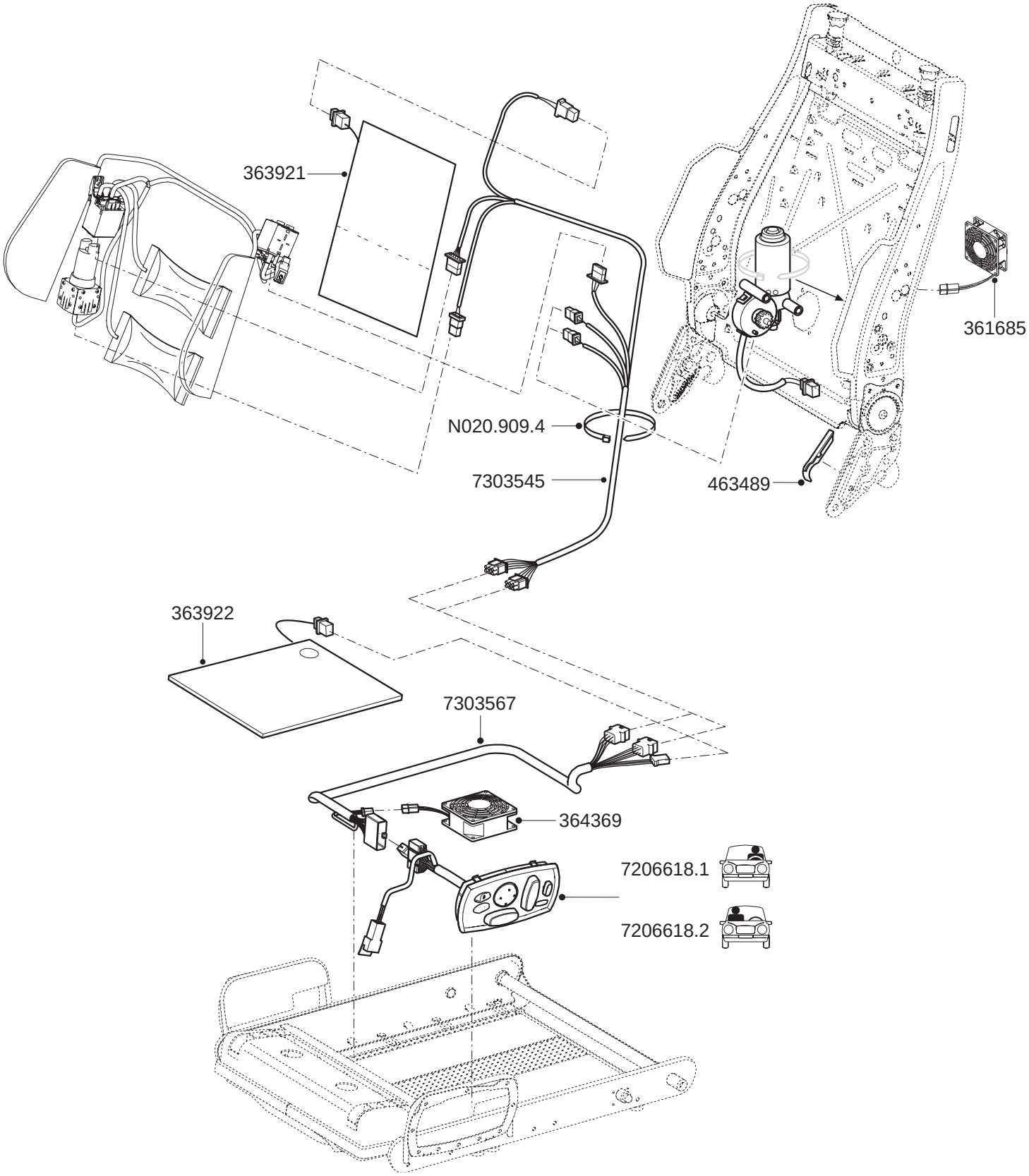
363921
361685
N020.909.4
7303545
463489
363922
7303567
364369
7206618.1
7206618.2

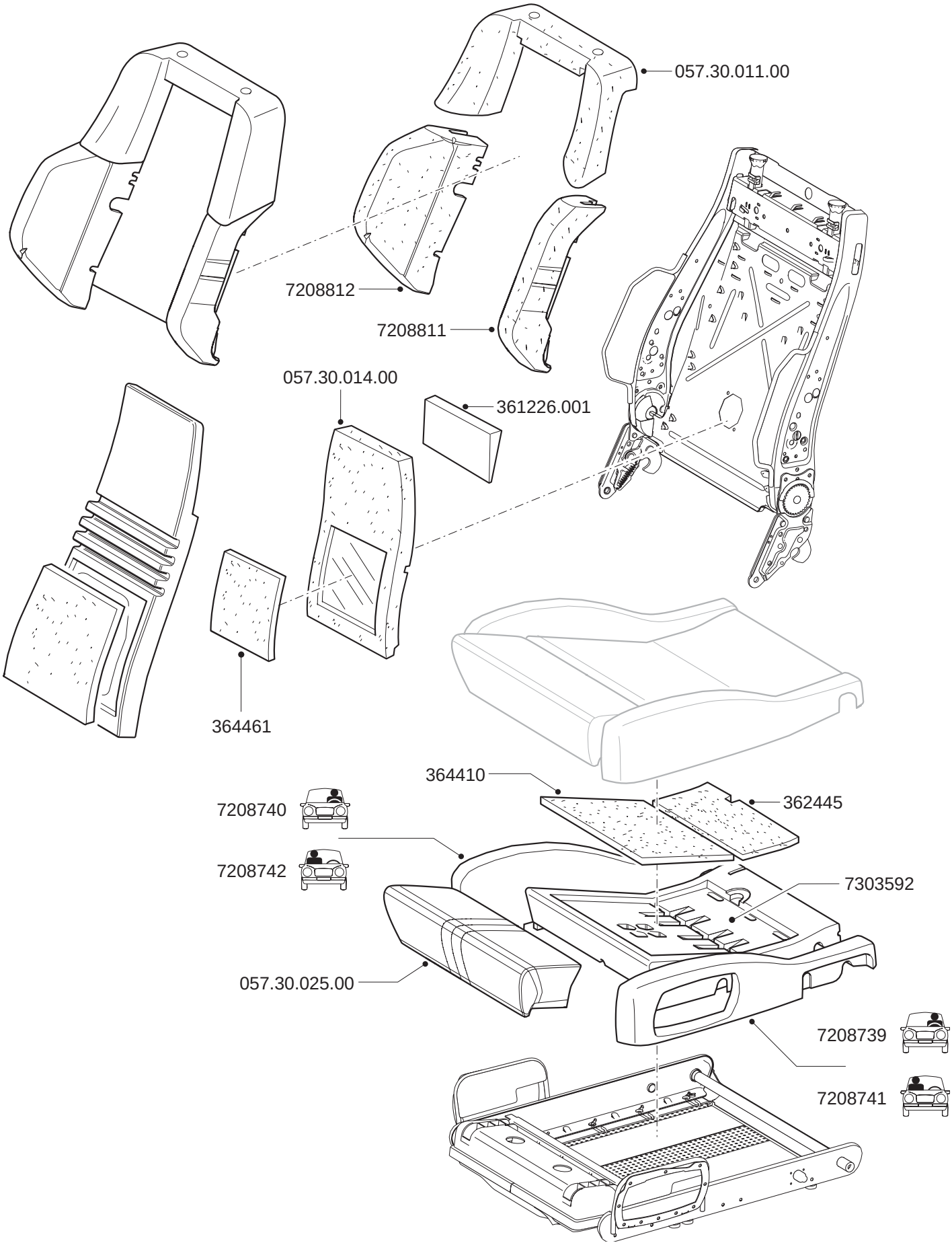
057.30.011.00
7208812
7208811
057.30.014.00
361226.001
364461
364410
362445
7208740
7208742
7303592
057.30.025.00
7208739
7208741